Арт. 110454

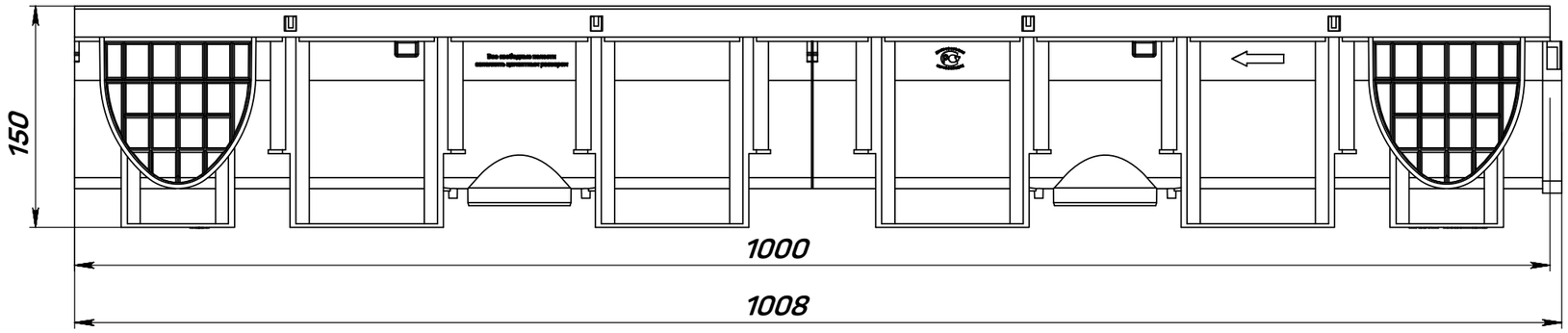

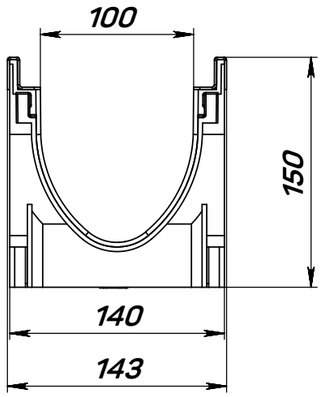

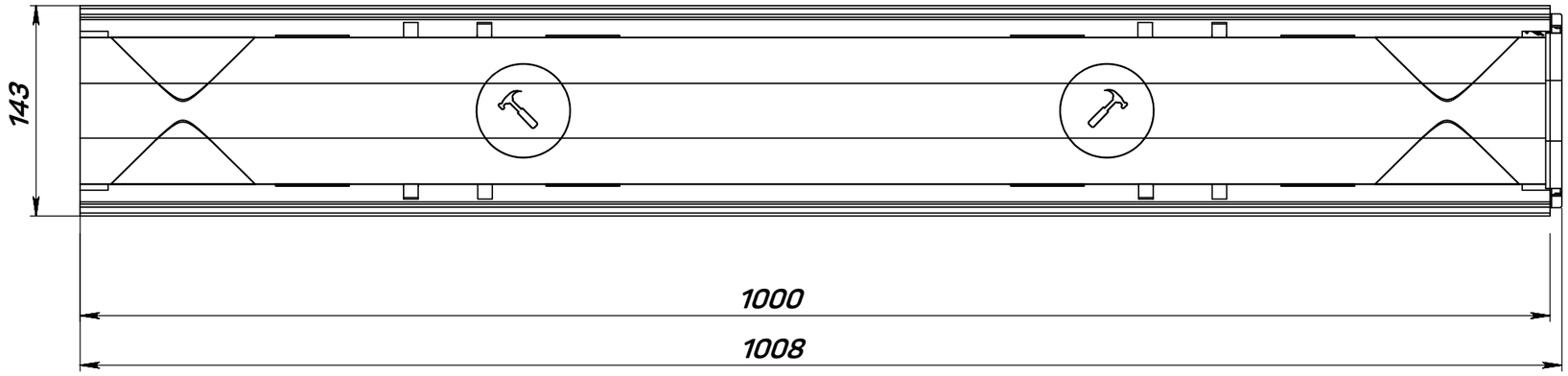

					Арт. 110454		
Изм.	Лист	№ докум.	Подп.	Дата	Лоток водоотводный VS LINE DN100.14.15- пластиковый, с насадкой, кл. E600	Лит.	Масса: 2,81кг; Масштаб: 1:4
Разраб.						Лист 1	Листов 1
Пров.							
Т. контр.							
Н. контр.						VS LINE	
Утв.							

Справ. №

Подп. и дата

Инв. № дубл.

Взам. инв. №

Подп. и дата

Инв. № подл.

Копировал

Формат А3